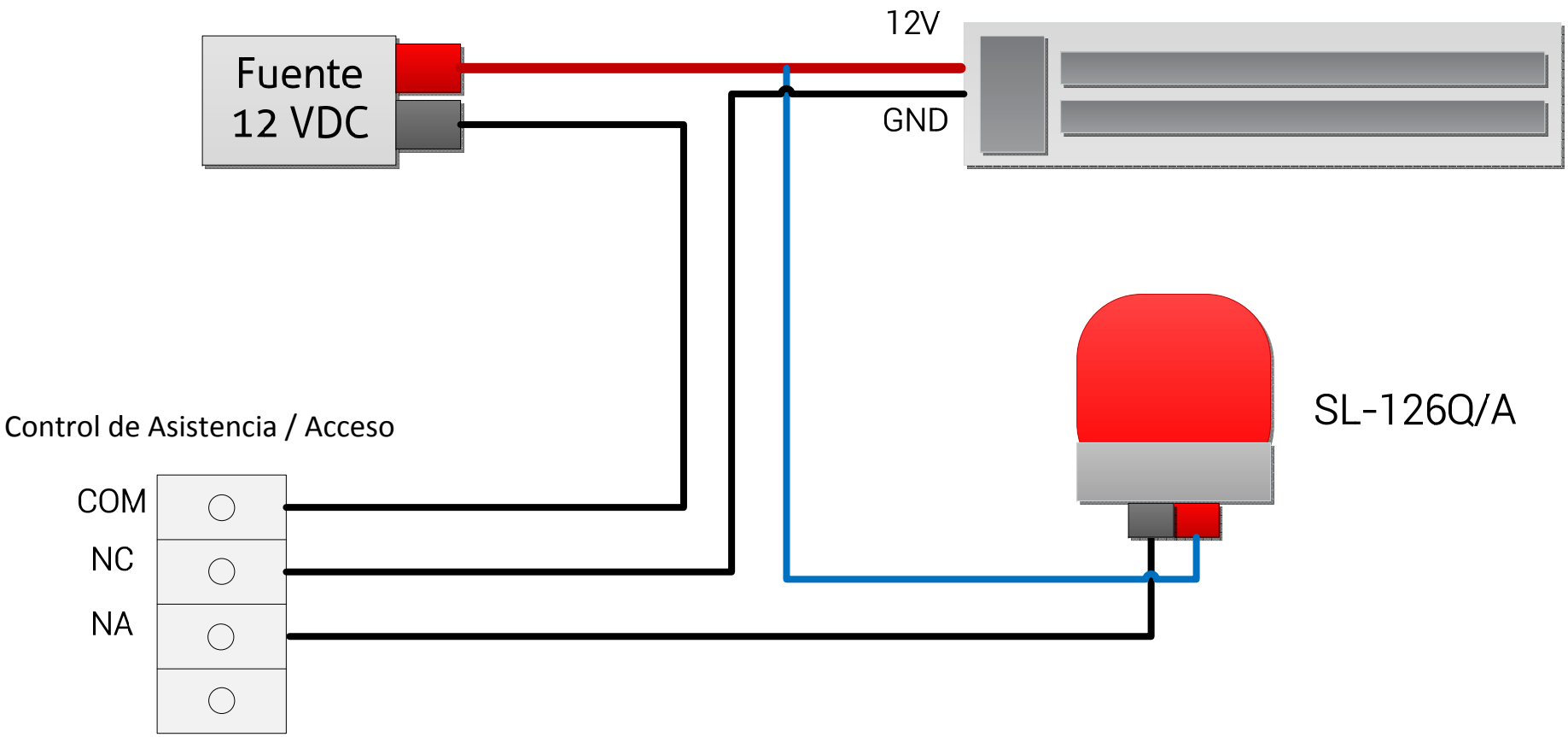


Este diagrama se puede utilizar con equipos de control de acceso y asistencia donde tenemos salida por relevador, utilizando una Electro-Imán 12 Vdc/Vac  Y una luz de estrobo (SL-126Q/A) con configuración NC (normalmente-Abierto), para uso de alarma o señalización de que se realizo la apertura de puerta.